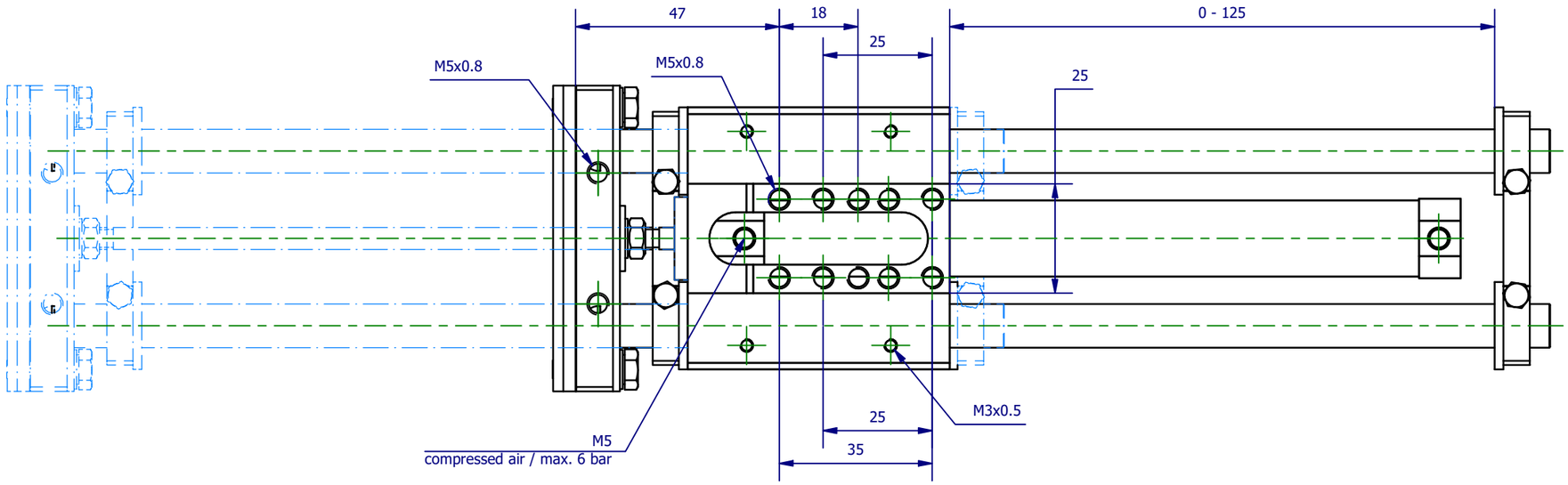

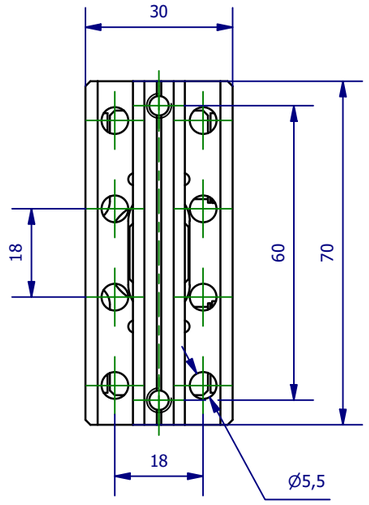

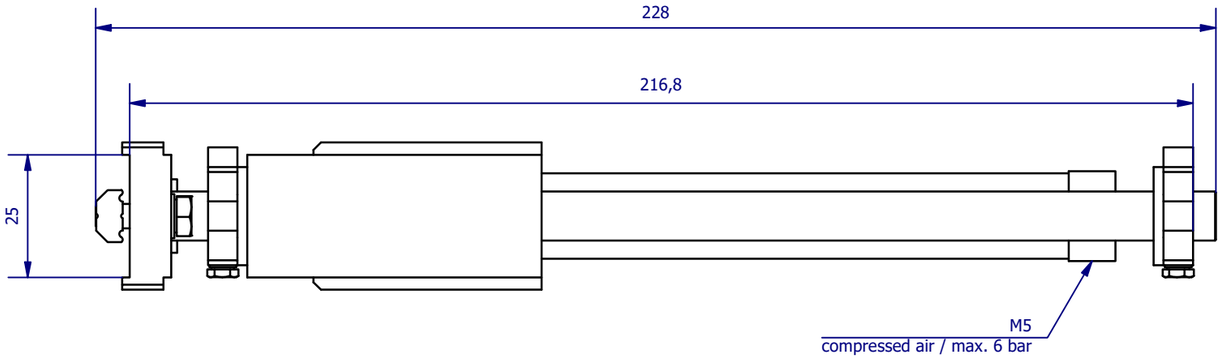

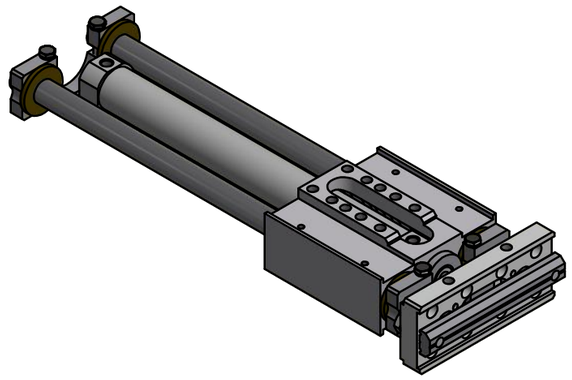

Hauptwerkstoff:	Abmessungen: 228 x 70 x 30 mm	Gewicht: 0,651 kg
Kurzbezeichnung: HEU 16-125	ASS Automations-Systeme	ASS Maschinenbau GmbH Klef 2 D-51491 Overath +49 2206/90547-0 www.ass-automation.com
Artikel-Nr.: 1-752-06-00		
Änderungsdatum: 30.04.2020	ASS behält sich Änderungen im Zuge der technischen Weiterentwicklung vor.	

Weitergabe sowie Vervielfältigung dieses Dokuments, Verwertung und Mitteilung seines Inhalts sind verboten, soweit nicht ausdrücklich gestattet. Zuwiderhandlungen verpflichten zu Schadenersatz. Alle Rechte für den Fall der Patent-, Gebrauchsmuster- oder Geschmacksmustereintragung vorbehalten.