Weitergabe sowie Vervielfältigung dieses Dokuments, Verwertung und Mitteilung seines Inhalts sind verboten, soweit nicht ausdrücklich gestattet. Zuwiderhandlungen verpflichten zu Schadenersatz. Alle Rechte für den Fall der Patent-, Gebrauchsmuster- oder Geschmacksmustereintragung vorbehalten.

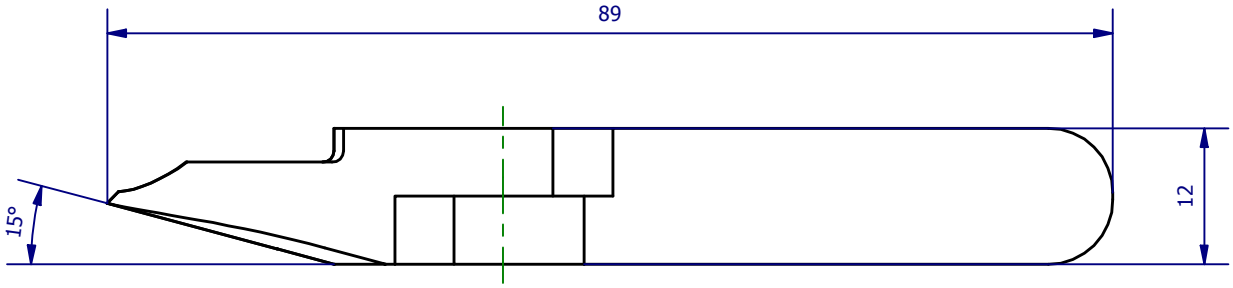

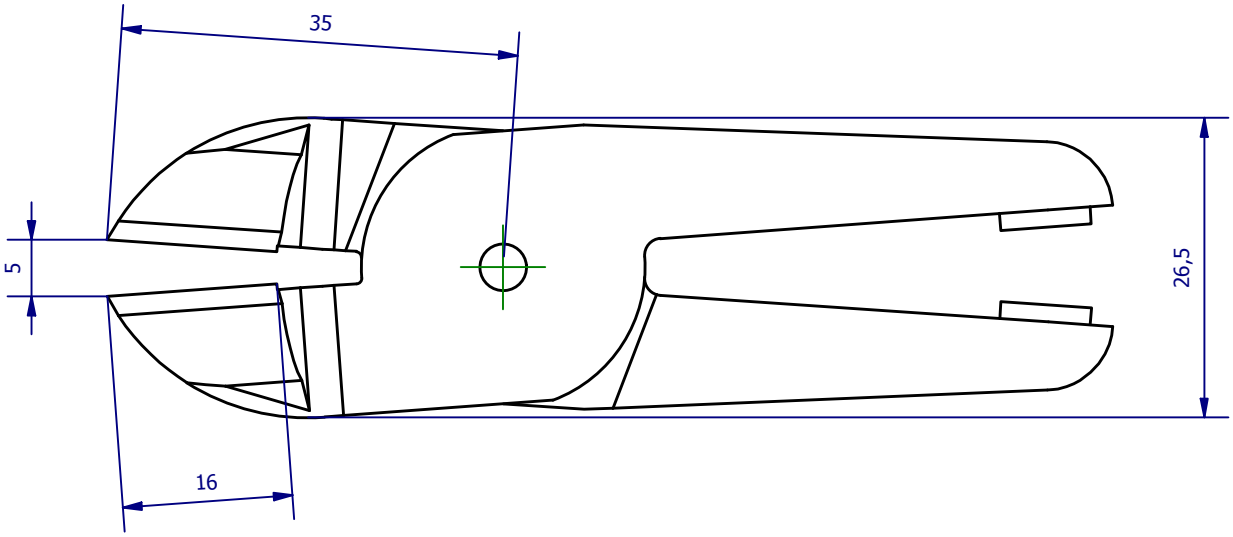

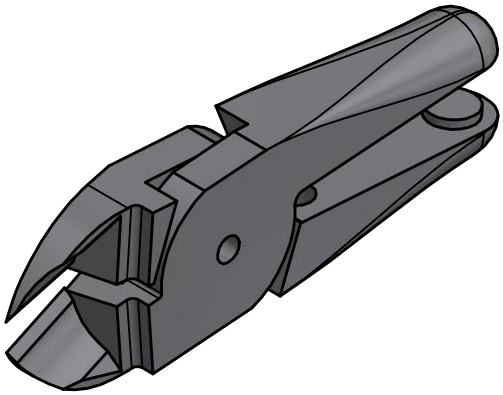

Hauptwerkstoff: Stahllegierung	Abmessungen: 89 x 26,5 x 12 mm	Gewicht: 0,115 kg

Kurzbezeichnung:

SES 10-15-16 S

Artikel-Nr.:

1-671-10-01

ASS Automations-Systeme

ASS Maschinenbau GmbH
Klef 2
D-51491 Overath
+49 2206/90547-0
www.ass-automation.com

Änderungsdatum: 07.11.2018

ASS behält sich Änderungen im Zuge der technischen Weiterentwicklung vor.