Weitergabe sowie Vervielfältigung dieses Dokuments, Verwertung und Mitteilung seines Inhalts sind verboten, soweit nicht ausdrücklich gestattet. Zuwiderhandlungen verpflichten zu Schadenersatz. Alle Rechte für den Fall der Patent-, Gebrauchsmuster- oder Geschmacksmustereintragung vorbehalten.

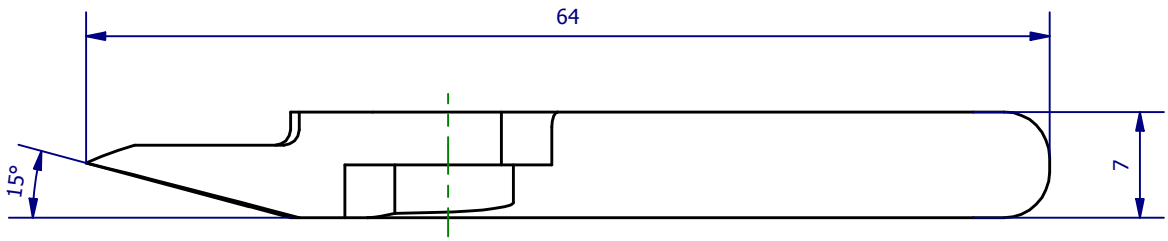

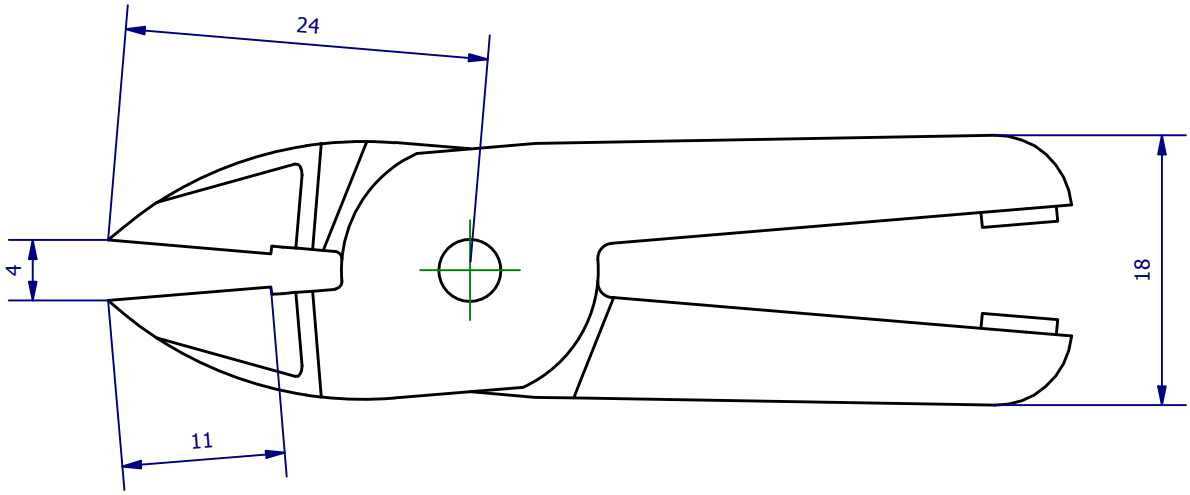

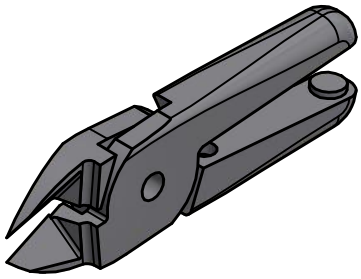

Hauptwerkstoff: Stahllegierung	Abmessungen: 64 x 18 x 7 mm	Gewicht: 0,033 kg
Kurzbezeichnung: SES 5-15-11 S	ASS Automations-Systeme	ASS Maschinenbau GmbH Klef 2 D-51491 Overath +49 2206/90547-0 www.ass-automation.com
Artikel-Nr.: 1-671-05-00		
Änderungsdatum: 06.11.2018	ASS behält sich Änderungen im Zuge der technischen Weiterentwicklung vor.	