Weitergabe sowie Vervielfältigung dieses Dokuments, Verwertung und Mitteilung seines Inhalts sind verboten, soweit nicht ausdrücklich gestattet. Zuwiderhandlungen verpflichten zu Schadenersatz. Alle Rechte für den Fall der Patent-, Gebrauchsmuster- oder Geschmacksmustereintragung vorbehalten.

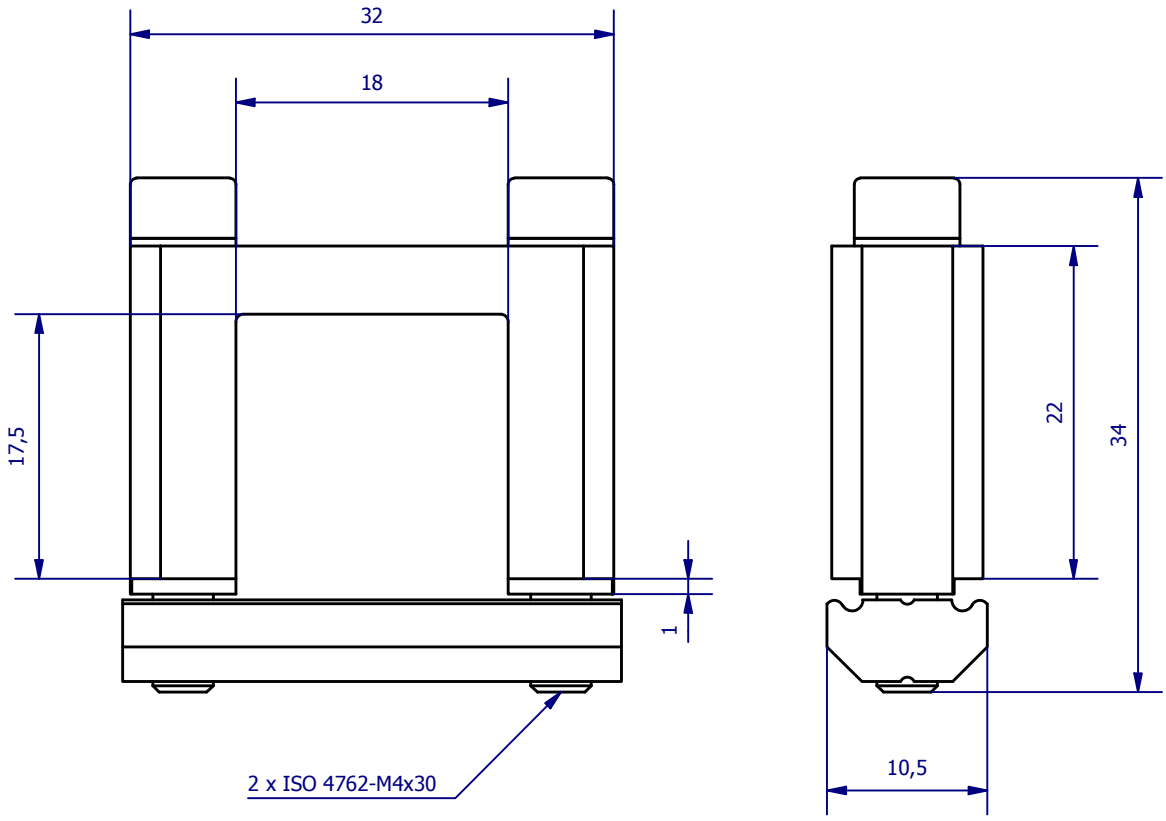

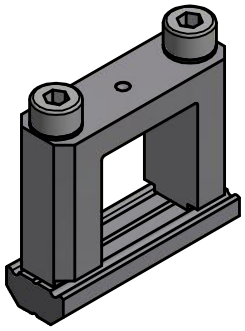

Hauptwerkstoff: Aluminium	Abmessungen: 32 x 34 x 10,5 mm	Gewicht: 0,027 kg

Kurzbezeichnung:

KBV L 18x18

Artikel-Nr.:

1-120-10-00

ASS Maschinenbau GmbH
Klef 2
D-51491 Overath
+49 2206/90547-0
www.ass-automation.com

Änderungsdatum: 06.11.2018

ASS behält sich Änderungen im Zuge der technischen Weiterentwicklung vor.