Weitergabe sowie Vervielfältigung dieses Dokuments, Verwertung und Mitteilung seines Inhalts sind verboten, soweit nicht ausdrücklich gestattet. Zuwiderhandlungen verpflichten zu Schadenersatz. Alle Rechte für den Fall der Patent-, Gebrauchsmuster- oder Geschmacksmustereintragung vorbehalten.

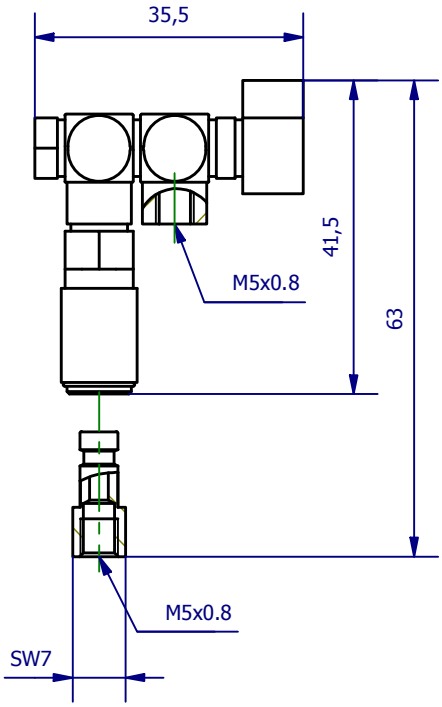


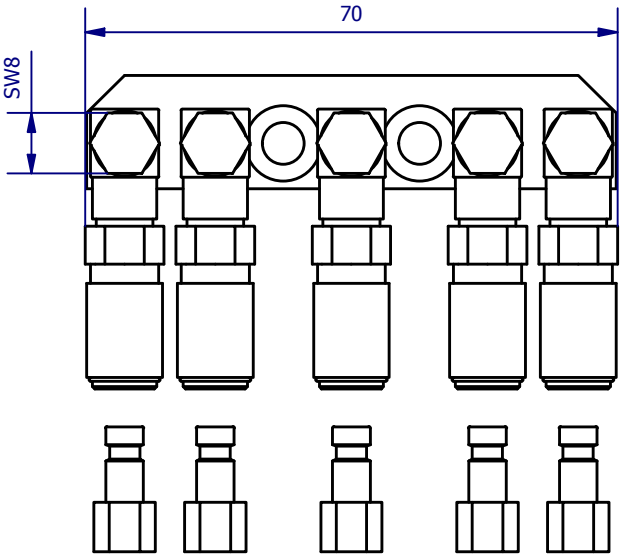


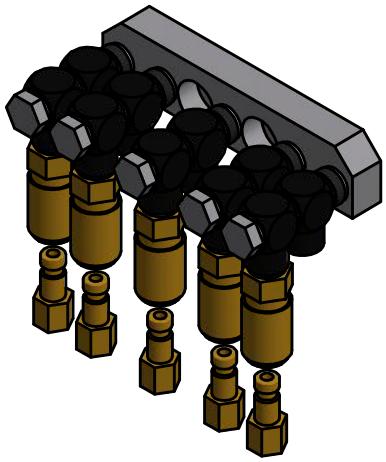

| | | |
|---|---|---|
| Hauptwerkstoff: | Abmessungen: 70 x 63 x 35,5 mm | Gewicht: 0,159 kg |
| Kurzbezeichnung: SWM 0 LL 5 | ASS Automations-Systeme | ASS Maschinenbau GmbH<br>Klef 2<br>D-51491 Overath<br>+49 2206/90547-0<br>www.ass-automation.com |
| Artikel-Nr.: 1-000-10-04 | | |
| Änderungsdatum: 13.11.2018 | ASS behält sich Änderungen im Zuge der technischen Weiterentwicklung vor. | |